PHOENIX CONTACT GmbH & Co. KG
Flachsmarktstraße 8, 32825 Blomberg, Germany
Fax +49-(0)5235-341200, Phone +49-(0)5235-300
phoenixcontact.com

MNR 9077386 - 00 2017-01-16

DE Einbauanweisung für den Elektroinstallateur
EN Installation notes for electricians
FR Instructions d'installation pour l'électricien
IT Istruzioni di montaggio per l'elettricista installatore
ES Instrucciones de montaje para el instalador eléctrico

PLD M 260 W-85/95 190/D40/SC	**2702933**
PLD M 260 W-85/95 365/D40/SC	**2702934**
PLD M 260 W-85/95 540/D40/SC	**2702935**
PLD M 260 W-85/95 715/D40/SC	**2702936**

1

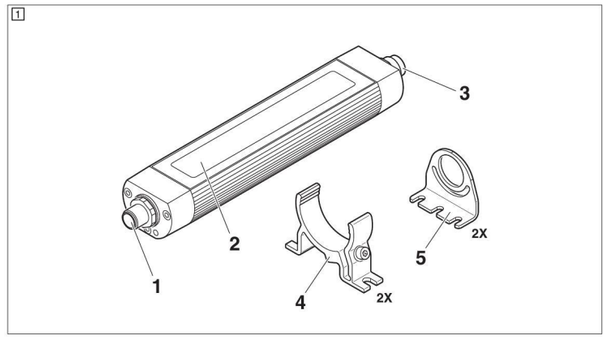

2

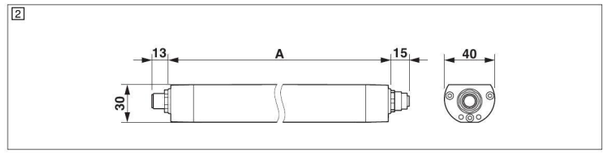

3

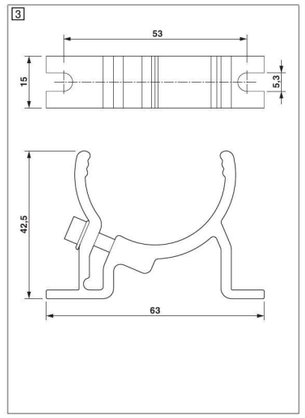

4

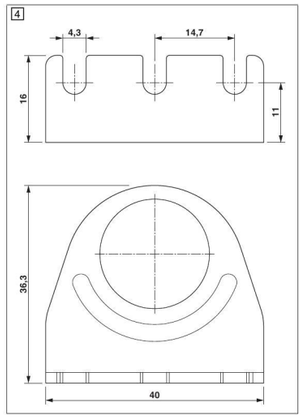

ESPANOL

Lámparas de máquina LED

- 24 V DC
- Grado de protección IP67
- Conmutable en serie
- Las variantes se diferencian por la longitud, ver "Dimensiones de las lámparas"

1. Uso conforme al prescrito

Esta lámpara de LED está prevista para iluminar máquinas interior o exteriormente.

2. Advertencias de seguridad

ADVERTENCIA: Peligro de explosión
- ¡No instale ni haga funcionar la lámpara en espacios expuestos a peligro de explosión!

ADVERTENCIA: ¡Peligro de descarga eléctrica!
- **Los trabajos eléctricos solo pueden ser llevados a cabo por personal electricista cualificado.**
- **Todos los trabajos a realizar en la lámpara deberán hacerse estando la tensión desconectada.**

ATENCIÓN: ¡Peligro de deslumbramiento por luz brillante!
Si mira directamente a la fuente de luz, podrá quedar deslumbrado o sufrir distorsiones de la visión temporalmente. Esto puede a su vez causar confusión, molestias, alteraciones y accidentes.
- No mire directamente a la fuente lumínica.
- Coloque la lámpara de forma tal que se evite la visión directa a la fuente de luz.

ATENCIÓN: Peligro de quemaduras
Las superficies calientes pueden provocar quemaduras en la piel.
- **No** toque la lámpara durante el funcionamiento.
- No toque la lámpara hasta que se haya enfriado.

IMPORTANTE: ¡Daños en caso de conectar incorrectamente!
Una incorrecta tensión de conexión o un cable apropiado pueden dañar la lámpara o incluso dejarla inservible.
- Conecte la lámpara solamente cuando su unidad de alimentación esté desactivada.
- Haga funcionar la lámpara únicamente con baja tensión de seguridad (SELV).
- Asegúrese de que la tensión de conexión sea la misma que la tensión nominal que se especifica en la placa de características.
- ¡Tenga en cuenta la asignación del conector macho de entrada y del conector hembra de salida!
- En caso de hacerse uso de la lámpara en el mercado norteamericano, emplee un adaptador de alimentación de la clase 2.

IMPORTANTE: ¡Daños por exposición directa al sol!
Si se excede la temperatura ambiente admisible, ello acortará la vida útil de los componentes electrónicos.
- No exponga la lámpara a la radiación solar directa.

IMPORTANTE: ¡Daños por incidencia de rayo láser!
La incidencia directa o indirecta de rayos láser puede hacer que los LEDs queden inservibles.
- Instale la lámpara fuera del radio de alcance de láseres de alta potencia, como son p.ej. los láseres de corte o de soldadura.

Tenga también siempre presentes las informaciones adicionales de la hoja de datos que se encuentra en phoenixcontact.net/products.

3. Construcción de la lámpara (1)

1 Conexión de la tensión de alimentación (conector macho de entrada)
2 Ventana de iluminación
3 Conexión para cableado en serie (conector hembra de salida)
4 Portalámparas (accesorios de montaje)
5 Escuadras (accesorios de montaje)

Los accesorios de montaje no están incluidos en el paquete.

4. Dimensiones de la lámpara (2)

Especificaciones en mm

Tipo	Código	Longitud A
PLD M 260 W-85/95 190/D40/SC	2702933	190 mm
PLD M 260 W-85/95 365/D40/SC	2702934	365 mm
PLD M 260 W-85/95 540/D40/SC	2702935	540 mm
PLD M 260 W-85/95 715/D40/SC	2702936	715 mm

La longitud A indica la longitud de la carcasa de la lámpara sin las conexiones para la tensión de alimentación ni la conexión en serie.

5. Dimensiones de los portalámparas (3)

6. Dimensiones de las escuadras (4)

ITALIANO

Illuminazione macchine a LED

- 24 V DC
- Grado di protezione IP67
- Collegabile in serie
- Le varianti si distinguono per la lunghezza, vedere "Dimensioni della luce"

1. Destinazione d'uso

Questa luce a LED è concepita per l'uso come illuminazione sulle macchine o all'interno di esse.

2. Indicazioni di sicurezza

AVVERTENZA: Pericolo di esplosioni
- Non installare e attivare le luci in ambienti a rischio di esplosione!

AVVERTENZA: Pericolo di scossa elettrica
- **I lavori elettrici devono essere effettuati solo da specialisti dell'elettronica.**
- **Eseguire qualsiasi intervento sulla luce solo dopo aver disinserito la tensione.**

ATTENZIONE: Pericolo di abbagliamento da sorgente luminosa intensa
Guardando direttamente nella sorgente luminosa si può subire una limitazione temporanea della capacità visiva con fenomeni di immagini residue. Le conseguenze possono essere irritazione e fastidio, ma anche danni e incidenti.
- Evitare pertanto di guardare nella sorgente luminosa!
- Disporre la luce in modo che sia impossibile guardarla direttamente.

ATTENZIONE: pericolo di ustioni
Le superfici molto calde possono provocare ustioni della pelle.
- **Non** toccare le luci durante il funzionamento.
- Toccare le luci solo quando si sono raffreddate.

IMPORTANTE: Danni dovuti a connessione errata
Una tensione di collegamento o un conduttore errato possono causare danni anche irreparabili alla luce.
- Collegare la luce solo a dispositivo spento!
- Utilizzare la luce solo con bassissima tensione di sicurezza (SELV)!
- Accertarsi che la tensione di collegamento coincida con la tensione nominale specificata sulla targhetta!
- Fare attenzione all'assegnamento dell connettore di ingresso e del connettore femmina di uscita!
- Per l'uso della luce nel mercato nordamericano, utilizzare un alimentatore della classe 2!

IMPORTANTE: Danni dovuti a irraggiamento solare diretto
Temperature ambiente superiori ai valori massimi ammessi riducono la durata di servizio dei componenti elettronici.
- Evitare di esporre la luce all'irraggiamento solare diretto!

IMPORTANTE: Danni dovuti a esposizione a raggi laser
L'esposizione diretta o indiretta a un raggio laser può danneggiare i LED in modo irreparabile.
- Utilizzare la luce al di fuori del raggio di azione di laser ad alta potenza, ad esempio laser da taglio o da saldatura.

Attenersi anche alle informazioni aggiuntive riportate nella scheda tecnica al sito phoenixcontact.net/products.

3. Struttura della luce (1)

1 Connessione della tensione di alimentazione (connettore di ingresso)
2 Finestra di emissione luce
3 Connessione per collegamento in serie (connettore femmina di uscita)
4 Supporto di montaggio (accessorio di montaggio)
5 Angolare di montaggio (accessorio di montaggio)

Gli accessori di montaggio non sono compresi nel volume di fornitura.

4. Dimensioni della luce (2)

Indicazioni in mm

Tipo	Cod. art.	Lunghezza A
PLD M 260 W-85/95 190/D40/SC	2702933	190 mm
PLD M 260 W-85/95 365/D40/SC	2702934	365 mm
PLD M 260 W-85/95 540/D40/SC	2702935	540 mm
PLD M 260 W-85/95 715/D40/SC	2702936	715 mm

Il dato A indica la lunghezza della custodia della luce senza le connessioni per la tensione di alimentazione e il collegamento in serie.

5. Dimensioni dei supporti di montaggio (3)

6. Dimensioni degli angolari di montaggio (4)

FRANÇAIS

Lampe LED pour machine

- 24 V DC
- Indice de protection IP67
- Possibilité de commutation en série
- Les différents modèles sont de longueur variée, voir « Dimensions de la lampe »

1. Utilisation conforme

La lampe à LED est destinée à l'éclairage de machines, ou intérieur aux machines.

2. Consignes de sécurité

AVERTISSEMENT : Risque d'explosion
- Ne jamais installer ni utiliser cette lampe dans des environnements explosibles.

AVERTISSEMENT : Risque de choc électrique
- **Les travaux électriques ne doivent être réalisés que par des électriciens qualifiés.**
- **Travailler sur la lampe uniquement en l'absence de tension.**

ATTENTION : Risque d'éblouissement provoqué par la source lumineuse puissante
Tout regard direct dans la source lumineuse peut réduire la vue momentanément et provoquer l'apparition d'images rémanentes. Des irritations, des inconvénients, des handicaps et des accidents peuvent à leur tour en résulter.
- Ne jamais fixer la source lumineuse.
- Positionner la lampe de sorte qu'il soit impossible de regarder la lampe directement.

ATTENTION : Risque de brûlure
Tout contact cutané avec les surface brûlantes peuvent provoquer des brûlures.
- **Ne jamais** toucher la lampe lorsqu'elle est en service.
- Attendre qu'elle soit refroidie pour la toucher.

IMPORTANT : Endommagement à cause d'un raccordement incorrect
Une tension ou un câble de raccordement incorrect peut endommager la lampe, voire la détruire.
- Raccorder la lampe uniquement lorsque l'appareillage est hors tension.
- Utiliser la lampe uniquement avec une très basse tension de sécurité (TBTS).
- Vérifier que la tension de raccordement correspond toujours à la valeur de tension nominale indiquée.
- Tenir compte de l'affectation du connecteur d'entrée et du connecteur femelle de sortie.
- Si la lampe est utilisée en Amérique du Nord, utiliser un bloc d'alimentation de classe 2.

IMPORTANT : Détérioration provoquée par l'exposition directe aux rayons du soleil
Un dépassement de la température ambiante admise réduit d'autant la durée de vie des composants électroniques.
- Ne jamais exposer la lampe directement aux rayons du soleil.

IMPORTANT : Endommagement par exposition à un rayon laser
L'exposition directe ou indirecte à un rayon laser peut provoquer la destruction des LED.
- Toujours installer les lampes hors du rayon d'action des lasers puissants, que sont notamment les lasers utilisés pour la découpe ou le soudage.

Tenir également compte des informations complémentaires de la fiche technique et du manuel d'utilisation téléchargeables à l'adresse phoenixcontact.net/products.

3. Structure de la lampe (1)

1 Raccordement de la tension d'alimentation (connecteur d'entrée)
2 Fenêtre de sortie de la lumière
3 Raccordement de montage en série (connecteur femelle de sortie)
4 Support de montage (accessoires de montage)
5 Equerre de montage (accessoires de montage)

Les accessoires de montage ne sont pas fournis avec la lampe.

4. Dimensions de la lampe (2)

Indications en mm

Type	Réf.	Longueur A
PLD M 260 W-85/95 190/D40/SC	2702933	190 mm
PLD M 260 W-85/95 365/D40/SC	2702934	365 mm
PLD M 260 W-85/95 540/D40/SC	2702935	540 mm
PLD M 260 W-85/95 715/D40/SC	2702936	715 mm

A représente la longueur du boîtier de la lampe, sans les raccordements destinés à la tension d'alimentation et au montage en série.

5. Dimensions des supports de montage (3)

6. Dimensions des équerres de montage (4)

ENGLISH

LED machine light

- 24 V DC
- IP67 degree of protection
- Can be switched in series
- Variants differ in terms of length, see "light measurements"

1. Intended Use

This LED machine light is designed to provide illumination inside or on machinery.

2. Safety notes

WARNING: Explosion hazard
- Do not install and operate the light in potentially explosive spaces!

WARNING: danger of electric shock
- **Electrical work may only be performed by qualified electricians.**
- **Perform all work on the light with it de-energized!**

CAUTION: Risk of glare due to bright light source
Looking directly at the light source can lead to temporarily limited vision and after-images. This can lead to irritation, nuisances, adverse effects, and accidents.
- Do not look at the light source!
- Position the light so as to avoid looking directly into the light source!

CAUTION: Risk of burns
Hot surfaces can lead to burning of the skin.
- Do **not** touch the light during operation.
- Only touch the light once it has cooled down.

CAUTION: Damage due to incorrect connection
Incorrect connection voltage or faulty cables can lead to damage or destruction of the lights.
- Only connect the light when the operating unit is switched off!
- Only operate the light with safety extra-low voltage (SELV)!
- Ensure that the connection voltage corresponds to the nominal voltage given on the ratings plate!
- Observe the assignment of the input connector and the output socket!
- Use a class 2 power supply unit when the light is used on the North American market!

NOTE: damage due to exposure to direct sunlight
Exceeding the permissible ambient temperature shortens the service life of the electronic components.
- Do not expose the light to direct sunlight!

CAUTION: Damage due to incident laser beam
Being struck directly or indirectly by a laser beam can destroy the LED.
- Only use the light outside of the effective range of high-power lasers such as cutting lasers or welding lasers!

Also strictly observe the additional information in the data sheet at phoenixcontact.net/products.

3. Structure of the light (1)

1 Connection of the supply voltage (input plug)
2 Light emission window
3 Connection for connecting in series (output socket)
4 Mounting holders (mounting accessories)
5 Mounting brackets (mounting accessories)

The mounting accessories are not contained in the scope of delivery.

4. Dimensions of the light (2)

Dimensions in mm

Type	Order No.	Length A
PLD M 260 W-85/95 190/D40/SC	2702933	190 mm
PLD M 260 W-85/95 365/D40/SC	2702934	365 mm
PLD M 260 W-85/95 540/D40/SC	2702935	540 mm
PLD M 260 W-85/95 715/D40/SC	2702936	715 mm

The length A indicates the length of the light housing without the connections for the supply voltage and the series connection.

5. Dimensions of mounting holders (3)

6. Dimensions of mounting brackets (4)

DEUTSCH

LED-Maschinenleuchte

- 24 V DC
- Schutzart IP67
- In Serie schaltbar
- Varianten unterscheiden sich durch die Länge, siehe "Abmessungen der Leuchte"

1. Bestimmungsgemäße Verwendung

Diese LED-Maschinenleuchte ist für die Beleuchtung in oder an Maschinen vorgesehen.

2. Sicherheitshinweise

WARNUNG: Explosionsgefahr
- Installieren und betreiben Sie die Leuchte nicht in explosionsgefährdeten Räumen!

WARNUNG: Gefahr durch elektrischen Schlag
- **Elektrische Arbeiten dürfen nur von Elektrofachkräften durchgeführt werden.**
- **Führen Sie alle Arbeiten an der Leuchte im spannungslosen Zustand aus!**

VORSICHT: Blendgefahr durch helle Lichtquelle
Der direkte Blick in die Lichtquelle kann zu temporär eingeschränktem Sehvermögen und Nachbildern führen. Dies kann zu Irritationen, Belästigungen, Beeinträchtigungen und Unfällen führen.
- Blicken Sie nicht in die Lichtquelle!
- Platzieren Sie die Leuchte so, dass ein direkter Blick in die Lichtquelle vermieden wird!

VORSICHT: Verbrennungsgefahr
Heiße Oberflächen können zu Verbrennungen der Haut führen.
- Berühren Sie die Leuchte **nicht** während des Betriebs.
- Berühren Sie die Leuchte erst, wenn sie abgekühlt ist.

ACHTUNG: Beschädigung durch falschen Anschluss
Eine falsche Anschlussspannung oder falsche Leitung kann zur Beschädigung oder Zerstörung der Leuchte führen.
- Schließen Sie die Leuchte nur an, wenn das Betriebsgerät ausgeschaltet ist!
- Betreiben Sie die Leuchte nur mit Sicherheitskleinspannung (SELV)!
- Stellen Sie sicher, dass die Anschlussspannung mit der auf dem Leistungsschild angegebenen Nennspannung übereinstimmt!
- Beachten Sie die Belegung des Eingangssteckers und der Ausgangsbuchse!
- Verwenden Sie beim Einsatz der Leuchte auf dem nordamerikanischen Markt ein Netzteil der Klasse 2!

ACHTUNG: Beschädigung durch direkte Sonneneinstrahlung
Eine Überschreitung der zulässigen Umgebungstemperatur verkürzt die Lebensdauer der elektronischen Bauteile.
- Setzen Sie die Leuchte keiner direkten Sonneneinstrahlung aus!

ACHTUNG: Beschädigung durch auftreffenden Laserstrahl
Direktes oder indirektes Auftreffen eines Laserstrahls kann die LEDs zerstören.
- Setzen Sie die Leuchte nur außerhalb des Einwirkungsbereichs von Hochleistungslasern, wie zum Beispiel Schneidlasern oder Schweißlasern, ein!

Beachten Sie unbedingt auch die weiterführenden Informationen im Datenblatt unter phoenixcontact.net/products.

3. Aufbau der Leuchte (1)

1 Anschluss der Versorgungsspannung (Eingangsstecker)
2 Lichtaustrittsfenster
3 Anschluss für Serienschaltung (Ausgangsbuchse)
4 Montagehalter (Montagezubehör)
5 Montagewinkel (Montagezubehör)

Das Montagezubehör ist nicht im Lieferumfang enthalten.

4. Abmessungen der Leuchte (2)

Angaben in mm

Typ	Art.-Nr.	Länge A
PLD M 260 W-85/95 190/D40/SC	2702933	190 mm
PLD M 260 W-85/95 365/D40/SC	2702934	365 mm
PLD M 260 W-85/95 540/D40/SC	2702935	540 mm
PLD M 260 W-85/95 715/D40/SC	2702936	715 mm

Die Länge A gibt die Länge des Gehäuses der Leuchte ohne die Anschlüsse für die Versorgungsspannung und die Serienschaltung an.

5. Abmessungen der Montagehalter (3)

6. Abmessungen der Montagewinkel (4)

Artículo	Articolo	Article	Article	Artikel		
Accesorios	**Accessori**	**Accessoires**	**Accessories**	**Zubehör**		
Soporte de montaje, AlMgSi0,5: Aluminio, para iluminación de máquinas PLD M 260 .../D40, Sector de giro ±20°	Supporto per il montaggio, AlMgSi0,5: Alluminio, per l'illuminazione macchine PLD M 260 .../D40, Angolo di orientamento ±20°	Support de montage, AlMgSi0,5: Aluminium, pour lampes pour machine PLD M 260 .../D40, Plage de pivotement ±20°	Mounting holder, AlMgSi0,5: Aluminum, for machine lights PLD M 260 .../D40, Swiveling range ±20°	Montagehalter, AlMgSi0,5: Aluminium, für Maschinenleuchten PLD M 260 .../D40, Schwenkbereich ±20°	PLD M-ME MC/D40	2702492
Soporte para montajes, inoxidable, 2A (X5CrNi-18-10): Acero, para iluminación de máquinas PLD M 260 .../D40, Sector de giro ±45°	Supporto angolare, senza ruggine, 2A (X5CrNi-18-10): Acciaio, per l'illuminazione macchine PLD M 260 .../D40, Angolo di orientamento ±45°	Equerre de montage, inoxydable, 2 A (X5CrNi-18-10): Acier, pour lampes pour machine PLD M 260 .../D40, Plage de pivotement ±45°	Mounting brackets, stainless, 2A (X5CrNi-18-10): Steel, for machine lights PLD M 260 .../D40, Swiveling range ±45°	Montagewinkel, rostfrei, 2A (X5CrNi-18-10): Stahl, für Maschinenleuchten PLD M 260 .../D40, Schwenkbereich ±45°	PLD M-ME MB/D40	2702527

© PHOENIX CONTACT 2017

PNR 107759 - 00

RSPSupply - 1-888-532-2706 - https://www.RSPSupply.com
See the product details here

ESPANOL

7. Montaje

Como elementos de montaje se ofrecen portalámparas y escuadras. Estos elementos no pueden combinarse entre sí. Utilice o bien portalámparas, o bien escuadras.

ATENCIÓN: ¡Peligro de daños personales o materiales en caso de caerse la lámpara!
Fuertes impactos o vibraciones pueden hacer que una lámpara montada verticalmente se caiga y cause daños personales y materiales.

- Como elementos de montaje use únicamente los accesorios que ofrecemos.
- Montaje vertical: monte más portalámparas o use escuadras.

La distancia entre los elementos de montaje dependerá de la longitud A de la lámpara (ver "Dimensiones de las lámparas").

7.1 Montaje con portalámparas ([5])
Atornille al menos dos portalámparas sobre la superficie de montaje.
Coloque la lámpara en los portalámparas. ([5], A)
Oriente la luz según las condiciones ambientales, girando para ello la parte de proyección de luz a la posición óptima según el caso. ([5], B)
Apriete los tornillos de todos los portalámparas. ([5], C)

7.2 Montaje con escuadras ([6])
Coloque las escuadras en ambos extremos de la lámpara y fije cada escuadra con dos de los tornillos incluidos en el volumen de suministro. ([6], A)
Atornille las escuadras sobre la superficie de montaje con dos tornillos cada una. ([6], B)
Oriente la luz según las condiciones ambientales, girando para ello la parte de proyección de luz a la posición óptima según el caso. ([6], C)

Es posible que para ello tenga que aflojar algo los tornillos con los que ha fijado las escuadras a la lámpara, reajustarlos y volver a apretarlos.

8. Conexión

IMPORTANTE: ¡Daños por penetración de humedad!

- Preste atención a la estanqueidad de la guía del cable.
- Use un conector que garantice como mínimo un grado de protección IP67.
- Monte correctamente el cable de conexión y el conector.
- Evite que se ejerzan fuerzas transversales sobre el conector.

8.1 Asignación de conexiones ([7] - [8])

Pin	Asignación (macho [7] y hembra [8])
1	24 V DC
2	no ocupado
3	GND
4	no ocupado

8.2 Conectar los cables ([9])

Sección de cable para cables de conexión e interconexión	mín. 0,34 mm²

Alimentación de una lámpara ([9], A)
Conecte el conector hembra M12 del cable al conector macho M12 con forma A de la lámpara.
La lámpara carece de interruptor. Para encender y apagar la lámpara podrán usarse conectores o elementos de conmutación externos.

Cableado en serie ([9], B)

IMPORTANTE: daños a equipos electrónicos en caso de sobrecarga
¡Para la conexión en serie, asegúrese de que el consumo total de corriente no supera los 4 A!

Para cablear varias lámparas en serie, conecte la lámpara precedente a través del conector hembra de salida con el conector macho de entrada de la lámpara siguiente.
La cantidad de las lámparas conectadas en serie depende del tipo de la lámpara y de la fuente de alimentación empleada.

9. Mantenimiento y reparación

La lámpara está exenta de mantenimiento.
No es necesario cambiar de luminaria.
Si la luminaria falla, póngase en contacto con Phoenix Contact.

10. Cuidados

IMPORTANTE: ¡Daños en caso de usar agentes limpiadores incorrectos!
Un cuidado mal realizado puede dejar la lámpara inservible.

- Verifique la compatibilidad del agente limpiador con la superficie de la lámpara.

Limpie periódicamente la pantalla transparente.
Limpie las partes de la lámpara con un paño humedecido en limpiador doméstico normal.

11. Desmonte

ATENCIÓN: ¡Peligro de daños personales o materiales en caso de caerse la lámpara!
La caída de una lámpara puede causarle lesiones y también daños materiales.

- Tenga en cuenta el peso de la lámpara. Cuando la desmonte, sostenga la lámpara firmemente.

Desconecte de la lámpara su cable.
Para desmontar la lámpara invierta el orden de los pasos de montaje.

12. Desecho

Esta lámpara está sujeta a la directiva europea 2012/19/UE.
No deseche la lámpara como basura doméstica, entréguela a un centro oficial de recogida de residuos.

ITALIANO

7. Montaggio

Come elementi di montaggio sono disponibili supporti e angolari di montaggio. Questi elementi non sono combinabili tra di loro. Utilizzare i supporti di montaggio oppure gli angolari.

ATTENZIONE: Pericolo di lesioni e danni materiali in caso di caduta della luce
Soprattutto in seguito a forti vibrazioni o colpi, una luce montata in verticale può scivolare e causare danni a persone e cose.

- Utilizzare esclusivamente gli elementi di montaggio previsti, disponibili come accessori.
- Montaggio in verticale: montare più supporti o impiegare degli angolari.

Definire le distanze tra i diversi elementi di montaggio in funzione della lunghezza A della luce (vedere "Dimensioni delle luci").

7.1 Montaggio con supporti ([5])
Avvitare almeno due supporti di montaggio sulla superficie di installazione e serrarli a fondo.
Posizionare la luce nei supporti. ([5], A)
Adattare la direzione della luce alle condizioni specifiche del luogo di installazione ruotando la finestra di emissione della luce nella posizione più favorevole. ([5], B)
Serrare le viti su tutti i supporti. ([5], C)

7.2 Montaggio con angolari ([6])
Disporre gli angolari di montaggio su entrambe le estremità della luce e fissarli ognuno con due delle viti incluse nella dotazione. ([6], A)
Avvitare gli angolari di montaggio con due viti ciascuno sulla superficie di installazione. ([6], B)
Adattare la direzione della luce alle condizioni specifiche del luogo di installazione ruotando la finestra di emissione della luce nella posizione più favorevole. ([6], C)

A tale scopo può essere necessario allentare leggermente le viti che fissano gli angolari di montaggio alla luce, quindi riavvitarle a fondo.

8. Collegamento

IMPORTANTE: Danni dovuti alla penetrazione di umidità

- Assicurarsi che l'alimentazione del cavo sia a tenuta.
- Utilizzare un collegamento a spina con grado di protezione IP67 o superiore.
- Montare correttamente il cavo di connessione e il collegamento a spina.
- Evitare che il collegamento a spina venga sottoposto a carichi trasversali.

8.1 Piedinatura ([7] - [8])

Pin	Assegnamento (connettore [7] e connettore femmina [8])
1	24 V DC
2	libero
3	GND
4	libero

8.2 Collegamento dei conduttori ([9])

Sezione del conduttore per connettori di connessione e di collegamento	Min. 0,34 mm²

Alimentazione di una luce ([9], A)
Collegare il connettore femmina M12 del cavo con il connettore maschio M12 con codifica A della luce.
La luce non dispone di un proprio interruttore. Può essere accesa e spenta mediante connettori a spina o elementi di commutazione esterni.

Collegamento in serie ([9], B)

IMPORTANTE: Sono possibili danni all'elettronica in caso di sovraccarico
In caso di collegamento in serie, accertarsi che la corrente assorbita totale non superi 4 A!

Per collegare in serie più luci, connettere la luce precedente tramite il connettore femmina di uscita con il connettore di ingresso della luce successiva.
Il numero di luci in serie dipende dal tipo di luci e dall'alimentatore utilizzato.

9. Manutenzione e riparazione

La luce è esente da manutenzione.
Non è necessario sostituire le lampadine.
In caso di guasto di una lampadina, contattare Phoenix Contact.

10. Cura

IMPORTANTE: Danni causati da detergenti inadatti
L'uso di prodotti per la cura inadatti può causare danni irreparabili alla luce.

- Prima di utilizzare un detergente per pulire la superficie della luce, accertarne la tollerabilità.

Pulire a intervalli regolari lo schermo trasparente.
Pulire i componenti della luce con un panno imbevuto di normale detergente per usi domestici.

11. Smontaggio

ATTENZIONE: Pericolo di lesioni e danni materiali in caso di caduta della luce
La caduta della luce può causare lesioni alle persone e danni materiali.

- Tenere conto del peso della luce. Sostenere saldamente la luce durante lo smontaggio.

Staccare il cavo dalla luce.
Per lo smontaggio della luce, procedere in sequenza inversa rispetto al montaggio.

12. Smaltimento

La luce è soggetta alla direttiva europea 2012/19/UE.
Smaltire la luce separatamente nei punti di raccolta previsti e autorizzati a livello statale.

FRANÇAIS

7. Montage

Les éléments de montage fournis sont des supports et des équerres de montage. Ces éléments ne sont pas combinables. Utiliser donc soit les supports, soit les équerres de montage.

ATTENTION : Risque de blessure ou de dommages matériels en cas de chute de la lampe
Les vibrations ou les chocs forts, notamment, peuvent provoquer un glissement de la lampe montée en perpendiculaire et par conséquent des blessures ou des dégâts matériels.

- Utiliser uniquement les éléments de montage disponibles au titre des accessoires.
- Montage perpendiculaire : monter d'autres supports ou utiliser des équerres de montage.

Sélectionner une distance de montage des éléments en fonction de la longueur A de la lampe (voir « Dimensions des lampes »).

7.1 Montage avec supports ([5])
Fixer au moins deux supports sur la surface de montage avec des vis appropriées.
Mettre en place les lampes dans les supports. ([5], A)
Adapter la direction de la lumière aux conditions d'environnement en pivotant la fenêtre de sortie de la lumière dans la meilleure position. ([5], B)
Serrer les vis de tous les porte-lampes. ([5], C)

7.2 Montage avec équerres ([6])
Mettre en place les équerres de montage aux deux extrémités de la lampe puis fixer chaque équerre avec deux des vis fournies. ([6], A)
Chaque équerre de montage est fixée à la surface de montage avec deux vis. ([6], B)
Adapter la direction de la lumière aux conditions d'environnement en pivotant la fenêtre de sortie de la lumière dans la meilleure position. ([6], C)

Il peut est nécessaire pour cela de desserrer légèrement les vis de fixation des équerres de montage pour pouvoir les visser ensuite à fond.

8. Raccordement

IMPORTANT : Endommagement à cause de la pénétration d'humidité

- Veiller à l'étanchéité de l'introduction du câble.
- Utiliser une connexion garantissant un indice de protection minimum de IP67
- Veiller à ce que le montage du câble de raccordement et la connexion soient corrects.
- Eviter toute contrainte transversale sur la connexion.

8.1 Brochage ([7] - [8])

Broche	Affectation (connecteur [7] et connecteur femelle [8])
1	24 V DC
2	Non équipé
3	GND
4	Non équipé

8.2 Raccordement de câbles ([9])

Section des câbles de raccordement et de liaison	min. 0,34 mm²

Alimentation d'une lampe ([9], A)
Raccorder le connecteur femelle M12 du câble au connecteur M12 codé A de la lampe.
La lampe n'est pas équipée d'un interrupteur. Faire appel à des éléments de commutation ou connecteurs extérieurs pour allumer et éteindre la lampe.

Câblage en série ([9], B)

IMPORTANT : dommages électroniques en cas de surcharge
En présence d'un raccordement en série, s'assurer que la consommation totale de courant ne dépasse pas 4 A.

Pour raccorder plusieurs lampes en série, connecter le connecteur femelle de sortie d'une lampe au connecteur d'entrée de la lampe suivante.
Le nombre des lampes raccordées en série dépend du type des lampes et de l'alimentation utilisée.

9. Entretien et réparation

La lampe ne nécessite aucune entretien.
Il est inutile de remplacer la source de lumière.
En cas de défaillance de la lampe, contacter Phoenix Contact.

10. Entretien

IMPORTANT : Détériorations provoquées par l'utilisation de moyens de nettoyage inappropriés
Un entretien inapproprié peut détruire la lampe.

- Vérifier la compatibilité du produit de nettoyage avec la surface de la lampe.

Nettoyer le déflecteur transparent à intervalles réguliers.
Nettoyer les éléments de la lampe avec un chiffon imbibé de détergent domestique normal.

11. Démontage

ATTENTION : Risque de blessure ou de dommages matériels en cas de chute de la lampe
La chute d'une lampe peut provoquer des blessures ou des dégâts matériels.

- Tenir compte du poids de la lampe. Veiller à tenir la lampe fermement lors du démontage.

Démonter le câble de la lampe.
Effectuer pour cela les opérations requises pour le montage, mais dans l'ordre inverse.

12. Elimination

La lampe est soumise aux dispositions de la directive européenne 2012/19/UE.
La lampe ne doit pas être éliminée avec les ordures ménagères, elle doit être éliminée par les services compétents définis par la loi.

ENGLISH

7. Mounting

Mounting holders and mounting brackets are available as mounting elements. These cannot be used in combination. Use either mounting holders or mounting brackets.

CAUTION: risk of injury or material damage due to falling light
Strong vibrations or impacts in particular can cause a vertically mounted light to slip and cause personal injury or material damage.

- Only use the mounting elements available as accessories!
- Vertical mounting: install additional mounting holders or use mounting brackets.

Choose the distance between the mounting elements depending on the length A of the light (see "Dimensions of the lights").

7.1 Mounting with mounting holders ([5])
Screw at least two mounting holders to the mounting surface.
Position the light in the holder. ([5], A)
Adapt the direction of the light to the ambient conditions by turning the light emission window to the position optimal for you. ([5], B)
Tighten the screws on all holders. ([5], C)

7.2 Mounting with mounting brackets ([6])
Place the mounting brackets on both ends of the light and secure each bracket with two of the screws included with the bracket. ([6], A)
Screw each mounting bracket onto the mounting surface with two screws. ([6], B)
Adapt the direction of the light to the ambient conditions by turning the light emission window to the position optimal for you. ([6], C)

To do so, you may need to loosen the screws with which the mounting brackets are secured to the light a little, and tighten them again firmly afterwards.

8. Connecting

CAUTION: Damage due to penetrating humidity

- Ensure the tightness of the cable feed!
- Use a plug connection that provides at least the IP67 degree of protection!
- Mount the connecting cable and the plug connection correctly!
- Avoid a transverse load on the plug connection!

8.1 Connection assignment ([7] - [8])

Pin	Assignment (plug [7] and socket [7])
1	24 V DC
2	Not used
3	GND
4	Not used

8.2 Connecting cables ([9])

Cable cross section for connection and connecting lines	min. 0.34 mm²

Power supply to a light ([9], A)
Use the M12 socket of the cable with the A-coded M12 plug of the light.
The light does not have a switch. The light can be turned on or off by external switch elements or connectors.

Series connection ([9], B)

NOTE: Electronics may be damaged when overloaded
When connecting in series, ensure that the total power consumption 4 A is not exceeded!

To connect multiple lights in series, connect the preceding light via the output socket with the input connector of the subsequent light.
The number of lights in sequence depends on the type of the lights and the power supply unit used.

9. Maintenance and repair

The light is maintenance-free.
It is not necessary to replace the illuminant.
If an illuminant fails, contact Phoenix Contact.

10. Maintenance

CAUTION: Damage due to improper cleaning agents
Incorrect maintenance can damage the light.

- Check the compatibility of the cleaning agent with the surface of the light!

Clean the transparent screen regularly!
Clean the parts of the light with a damp cloth soaked in a regular household cleaner.

11. Remove

CAUTION: risk of injury or material damage due to falling light
Dropping the light can cause injury or damage to property.

- Take note of the weight of the light. Hold the light tightly during disassembly!

Remove the cable from the light.
To demount the light, proceed in the opposite order to mounting.

12. Disposal

The light is subject to European Directive 2012/19/EU.
Dispose of the light separately from household waste at the appropriate locations as specified by the state.

DEUTSCH

7. Montieren

Als Montageelemente stehen Montagehalter und Montagewinkel zur Verfügung. Diese können Sie nicht miteinander kombinieren. Setzen Sie entweder Montagehalter oder Montagewinkel ein.

VORSICHT: Verletzungsgefahr oder Sachschaden durch herunterfallende Leuchte
Insbesondere bei starken Vibrationen oder Stößen kann eine senkrecht montierte Leuchte rutschen und Personen- oder Sachschaden verursachen.

- Verwenden Sie nur die als Zubehör erhältlichen Montageelemente!
- Senkrechte Montage: Montieren Sie weitere Montagehalter oder setzen Sie Montagewinkel ein.

Wählen Sie den Abstand der Montageelemente voneinander in Abhängigkeit von der Länge A der Leuchte (siehe "Abmessungen der Leuchten").

7.1 Montage mit Montagehaltern ([5])
Schrauben Sie mindestens zwei Montagehalter auf der Montagefläche fest.
Positionieren Sie die Leuchte in den Haltern. ([5], A)
Passen Sie die Richtung des Lichts an die Umgebungsbedingungen an, indem Sie das Lichtaustrittsfenster in die für Sie optimale Position drehen. ([5], B)
Ziehen Sie die Schrauben an allen Haltern fest an. ([5], C)

7.2 Montage mit Montagewinkeln ([6])
Setzen Sie die Montagewinkel an beiden Enden auf die Leuchte und befestigen Sie jeden Montagewinkel mit zwei der im Lieferumfang enthaltenen Schrauben. ([6], A)
Schrauben Sie die Montagewinkel jeweils mit zwei Schrauben auf der Montagefläche fest. ([6], B)
Passen Sie die Richtung des Lichts an die Umgebungsbedingungen an, indem Sie das Lichtaustrittsfenster in die für Sie optimale Position drehen. ([6], C)

Eventuell müssen Sie dafür die Schrauben, mit denen die Montagewinkel an der Leuchte befestigt sind, noch einmal etwas lösen und anschließend erneut gut festdrehen.

8. Anschließen

ACHTUNG: Beschädigung durch eindringende Feuchtigkeit

- Achten Sie auf Dichtigkeit der Leitungszuführung!
- Verwenden Sie eine Steckverbindung, die mindestens die Schutzart IP67 gewährleistet!
- Montieren Sie die Anschlussleitung und die Steckverbindung korrekt!
- Vermeiden Sie eine Querbelastung auf die Steckverbindung!

8.1 Anschlussbelegung ([7] - [8])

Pin	Belegung (Stecker [7] und Buchse [8])
1	24 V DC
2	Nicht belegt
3	GND
4	Nicht belegt

8.2 Leitungen anschließen ([9])

Leitungsquerschnitt für Anschluss- und Verbindungsleitungen	min. 0,34 mm²

Versorgung einer Leuchte ([9], A)
Verbinden Sie die M12-Buchse der Leitung mit dem A-kodierten M12-Stecker der Leuchte.
Die Leuchte verfügt über keinen Schalter. Sie können die Leuchte über externe Schaltelemente oder Steckverbinder ein- und ausschalten.

Serienschaltung ([9], B)

ACHTUNG: Elektronikschäden bei Überlastung
Stellen Sie bei Serienschaltung sicher, dass die Gesamtstromaufnahme 4 A nicht übersteigt!

Um mehrere Leuchten in Serie zu schalten, verbinden Sie die vorhergehende Leuchte über die Ausgangsbuchse mit dem Eingangsstecker der nachfolgenden Leuchte.
Die Anzahl der Leuchten in Reihe hängt vom Typ der Leuchten und vom verwendeten Netzteil ab.

9. Warten und Reparieren

Die Leuchte ist wartungsfrei.
Ein Leuchtmittelwechsel ist nicht notwendig.
Sollte ein Leuchtmittel ausfallen, setzen Sie sich mit der Firma Phoenix Contact in Verbindung.

10. Pflegen

ACHTUNG: Beschädigung durch falsche Reinigungsmittel
Falsche Pflege kann die Leuchte zerstören.

- Prüfen Sie die Verträglichkeit des Reinigungsmittels mit der Oberfläche der Leuchte!

Reinigen Sie die transparente Blende regelmäßig!
Reinigen Sie die Leuchtenteile mit einem mit normalem Haushaltsreiniger getränkten Tuch.

11. Demontieren

VORSICHT: Verletzungsgefahr oder Sachschaden durch herunterfallende Leuchte
Eine herunterfallende Leuchte kann Sie verletzen oder Sachschaden verursachen.

- Beachten Sie das Gewicht der Leuchte. Halten Sie die Leuchte bei der Demontage gut fest!

Entfernen Sie die Leitung von der Leuchte.
Gehen Sie zum Demontieren der Leuchte in umgekehrter Reihenfolge zum Montieren vor.

12. Entsorgen

Die Leuchte unterliegt der europäischen Richtlinie 2012/19/EU.
Entsorgen Sie die Leuchte getrennt vom Hausmüll über die dafür zuständigen und staatlich bestimmten Stellen.

5

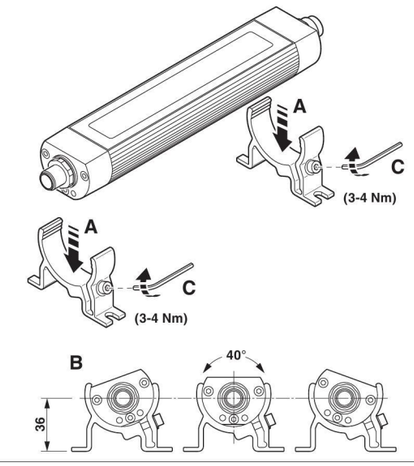

6

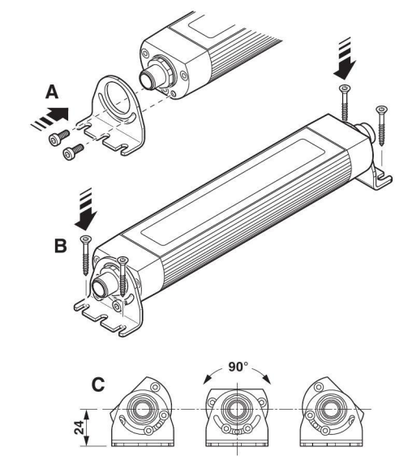

7

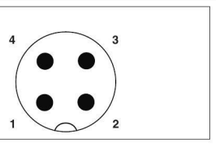

8

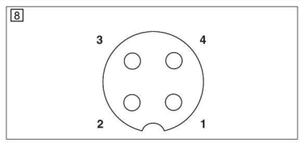

9

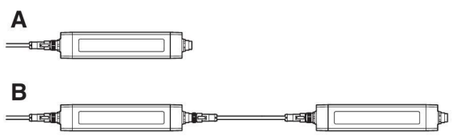

© PHOENIX CONTACT 2017
PNR 107759 - 00

RSPSupply - 1-888-532-2706 - https://www.RSPSupply.com
See the product details here

PHOENIX CONTACT GmbH & Co. KG
Flachsmarktstraße 8, 32825 Blomberg, Germany
Fax +49-(0)5235-341200, Phone +49-(0)5235-300
phoenixcontact.com
MNR 9077386 - 00 2017-01-16

PT Instrução de montagem para o eletricista
TR Elektrik personeli için montaj talimatı
RU Инструкция по установке для электромонтажника
ZH 电气人员安装须知
PL Instrukcje dot. instalacji dla elektryka instalatora

PLD M 260 W-85/95 190/D40/SC	**2702933**
PLD M 260 W-85/95 365/D40/SC	**2702934**
PLD M 260 W-85/95 540/D40/SC	**2702935**
PLD M 260 W-85/95 715/D40/SC	**2702936**

1

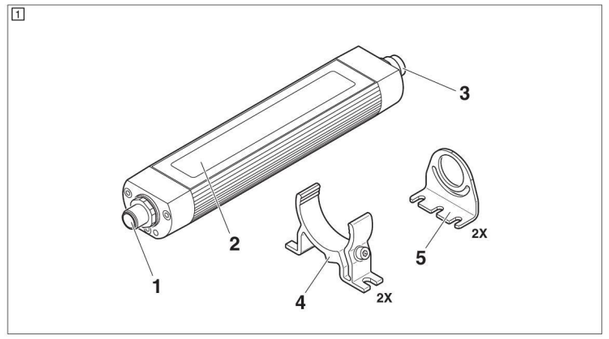

2

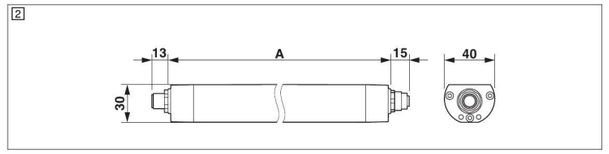

3

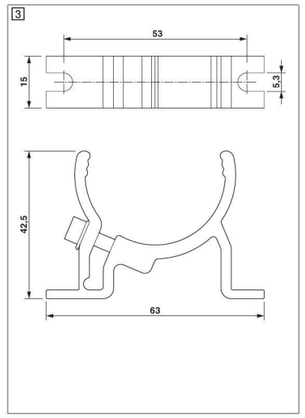

4

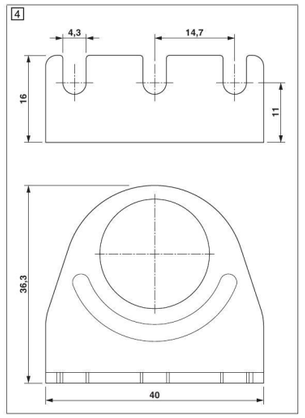

POLSKI

Lampa LED do maszyn

- 24 V DC
- Stopień ochrony IP67
- Możliwość połączenia szeregowego
- Warianty różnią się pod względem długości, patrz „Wymiary lampy”

1. Zastosowanie zgodne z przeznaczeniem

Niniejsza lampa maszynowa LED jest przewidziana do oświetlania maszyn.

2. Wskazówki dotyczące bezpieczeństwa

OSTRZEŻENIE: Ryzyko wybuchu
- Lampy nie wolno instalować ani eksploatować w pomieszczeniach zagrożonych wybuchem!

OSTRZEŻENIE: Niebezpieczeństwo porażenia prądem elektrycznym
- **Prace elektryczne mogą wykonywać jedynie uprawnieni specjaliści elektrycy.**
- **Wszelkie prace przy lampie należy wykonać w stanie beznapięciowym!**

OSTROŻENIE: ryzyko oślepnięcia wskutek jasnego źródła światła
Bezpośrednie kierowanie wzroku na źródło światła może prowadzić do przejściowo ograniczonej zdolności widzenia i wystąpienia zjawiska kontrastu następczego. Może to prowadzić do podrażnienia, rozdrażnienia, zaburzeń i wypadków.
- Dlatego też nie należy kierować wzroku na źródło światła!
- Lampę umieścić w takim miejscu, aby uniknąć bezpośredniego kierowania wzroku na źródło światła!

OSTROŻNIE: Ryzyko oparzeń
Gorące powierzchnie mogą prowadzić do poparzenia skóry.
- Podczas pracy **nie** dotykać lampy.
- Lampę można dotknąć dopiero po jej ochłodzeniu.

UWAGA: uszkodzenie wskutek nieprawidłowego podłączenia
Nieprawidłowe napięcie przyłączeniowe lub nieprawidłowy przewód mogą prowadzić do uszkodzenia lub zniszczenia lampy.
- Lampę podłączać tylko, gdy urządzenie robocze jest wyłączone!
- Lampę eksploatować wyłącznie w obwodach o napięciu znamionowym bardzo niskim bez uziemienia funkcjonalnego (SELV)!
- Upewnić się, że napięcie przyłączeniowe zgadza się z napięciem znamionowym podanym na tabliczce znamionowej!
- Przestrzegać przyporządkowania wtyku wejściowego i gniazda wyjściowego!
- Podczas używania lampy na rynku północno-amerykańskim stosować zasilacz klasy 2!

UWAGA: uszkodzenie wskutek bezpośredniego promieniowania słonecznego
Przekroczenie dopuszczalnej temperatury otoczenia skraca żywotność podzespołów elektronicznych.
- Nie narażać lampy na bezpośrednie promieniowanie słoneczne!

UWAGA: uszkodzenie wskutek docierającego promienia laserowego
Bezpośrednie lub pośrednie docieranie promienia laserowego może uszkodzić LED.
- Lampę stosować tylko poza obszarem działania laserów o wysokiej mocy, na przykład laserów do cięcia lub spawania!

Należy również bezwzględnie stosować się do dodatkowych informacji zawartych w arkuszu danych oraz w podręczniku użytkownika dostępnym pod adresem phoenixcontact.net/products.

3. Budowa lampy (1)

1 Połączenie napięcia zasilania (wtyczka wejściowa)
2 Okienko wylotu światła
3 Przyłącze do połączenia szeregowego (gniazdo wyjściowe)
4 Uchwyt montażowy (akcesoria montażowe)
5 Kątownik montażowy (akcesoria montażowe)

Akcesoria montażowe nie wchodzą w zakres dostawy.

4. Wymiary lampy (2)

Dane w mm

Typ	Nr art.	Długość A
PLD M 260 W-85/95 190/D40/SC	2702933	190 mm
PLD M 260 W-85/95 365/D40/SC	2702934	365 mm
PLD M 260 W-85/95 540/D40/SC	2702935	540 mm
PLD M 260 W-85/95 715/D40/SC	2702936	715 mm

Długość A oznacza długość obudowy lampy bez przyłącza dla napięcia zasilania i połączenia szeregowego.

5. Wymiary uchwytu montażowego (3)

6. Wymiary kątownika montażowego (4)

中文

LED 机床照明

- 24 V DC
- IP67 防护等级
- 可串联切换
- 各种型号在长度方面有差异，请见 “ 照明灯测量 ”

1. 使用目的

LED 机器照明设计用于机床内部或机床自身的照明。

2. 安全提示

警告：爆炸危险
- 不得在潜在易爆区域内安装和运行照明装置！

警告：触电危险
- **仅专业电气人员可进行电气作业。**
- **在照明灯上进行所有作业时均要断电！**

小心：明亮的光源会有眩光风险
直视光源可导致视力暂时受限以及后象。这可能会导致过敏、滋扰、不利影响和事故。
- 不得直视光源！
- 适当定位灯，以避免直视光源！

小心：灼伤危险
高温表面会灼伤皮肤。
- 在运行过程中**请勿**触摸照明灯。
- 仅允许在已冷却的情况下触摸照明灯。

小心：不正确连接会导致损坏
错误连接电压或电缆故障会导致照明灯损坏或彻底毁坏。
- 仅在操作单元关闭时连接灯！
- 只在安全特低电压 (SELV) 下操作灯！
- 确保连接电压与铭牌上给出的额定电压一致！
- 请注意输入连接器和输出孔式连接器的分配情况！
- 若灯具用于北美市场，则请使用 2 类电源！

注意：暴露于阳光直射下会引起损坏
超过容许环境温度将缩短电子部件的使用寿命。
- 不要将灯直接暴露在阳光下！

小心：入射激光束会导致损坏
被激光束直接或间接击中会损坏 LED。
- 仅在高功率激光器 （如用于切割或焊接的激光器）的有效作用范围外使用照明灯！

也请严格参照 phoenixcontact.net/products 中数据表所提供的其它信息。

3. 照明装置的结构 (1)

1 连接电源电压 （输入插头）
2 光发射窗口
3 串联接口 （输出孔式连接器）
4 安装支架 （安装附件）
5 安装托架 （安装附件）

安装附件不包含在供货范围内。

4. 灯具尺寸 (2)

尺寸 （mm）

类型	订货号	长度 A
PLD M 260 W-85/95 190/D40/SC	2702933	190 mm
PLD M 260 W-85/95 365/D40/SC	2702934	365 mm
PLD M 260 W-85/95 540/D40/SC	2702935	540 mm
PLD M 260 W-85/95 715/D40/SC	2702936	715 mm

长度 A 是指未连接电源电压并采用串联方式时灯壳的长度。

5. 安装支架的尺寸 (3)

6. 安装托架的尺寸 (4)

РУССКИЙ

Светодиодный станочный светильник

- 24 В DC
- Степень защиты IP67
- Возможность последовательного подключения
- Варианты отличаются по длине, см. "Размеры светильника"

1. Применение в соответствии с назначением

Этот светодиодный станочный светильник предназначен для освещения внутреннего или внешнего пространства станка.

2. Правила техники безопасности

ОСТОРОЖНО: Взрывоопасно
- Не монтировать и не эксплуатировать лампу во взрывоопасных помещениях!

ОСТОРОЖНО: Опасность поражения электрическим током
- **Электрические работы должны производиться только квалифицированными электриками.**
- **Все работы на светильнике должны выполняться только в обесточенном состоянии!**

ВНИМАНИЕ: Опасность ослепления от яркого источника света
Прямой взгляд на источник света может привести к временной частичной потере зрения и появлению последовательных образов. Это может привести к раздражению, стрессу, расстройствам и травмам.
- Не смотреть на источник света!
- Разместить светильник таким образом, чтобы исключить возможность прямого взгляда на источник света!

ВНИМАНИЕ: Опасность ожога
Горячие поверхности могут стать причиной ожогов кожи.
- **Не** касаться светильника при эксплуатации.
- Не касаться светильника, пока он не охладится.

ПРЕДУПРЕЖДЕНИЕ: Повреждение из-за неправильного подключения
Неправильное напряжение питающей сети или неправильный провод могут привести к повреждению или разрушению светильника.
- Светильник подключать только при выключенном устройстве управления!
- Светильники должны работать только с безопасным сверхнизким напряжением (БСНН)!
- Убедитесь, что напряжение питающей сети соответствует указанному на заводской табличке номинальному напряжению!
- Соблюдайте назначение контактов входного штекера и выходного гнезда!
- Для использования светильника на северо-американском рынке применять сетевой кабель класса 2!

ПРЕДУПРЕЖДЕНИЕ: Повреждение от воздействия прямых солнечных лучей
Превышение допустимой температуры окружающей среды сокращает срок службы электронных компонентов.
- Не подвергать светильник прямому солнечному воздействию!

ПРЕДУПРЕЖДЕНИЕ: Повреждение от падающего лазерного луча
Прямое или косвенное попадание лазерного луча может разрушить светодиоды.
- Устанавливать светильник только вне зоны воздействия мощных лазеров, например, лазеров для резки или сварки!

Также обязательно соблюдать дополнительную информацию, содержащуюся в специальном техническом паспорте на сайте phoenixcontact.net/products.

3. Конструкция светильника (1)

1 Разъем для напряжения питания (входной штекер)
2 Окно выхода света
3 Разъем для последовательного включения (выходное гнездо)
4 Монтажный держатель (принадлежности для монтажа)
5 Монтажный уголок (принадлежности для монтажа)

Принадлежности для монтажа не входят в объем поставки.

4. Размеры светильника (2)

Параметры в мм

Тип	Арт. №	Длина A
PLD M 260 W-85/95 190/D40/SC	2702933	190 мм
PLD M 260 W-85/95 365/D40/SC	2702934	365 мм
PLD M 260 W-85/95 540/D40/SC	2702935	540 мм
PLD M 260 W-85/95 715/D40/SC	2702936	715 мм

Длина A обозначает длину корпуса светильника без разъемов для питающего напряжения и последовательного включения.

5. Размеры монтажных держателей (3)

6. Размеры монтажных уголков (4)

TURKÇE

LED makine ışığı

- 24 V DC
- IP67 koruma
- Seri anahtarlanabilir
- Sağlanan çeşitlerin uzunlukları farklıdır, bkz. "ışık ölçüleri"

1. Planlanan Kullanım

Bu LED ışık, iç bölümün veya makinenin aydınlatılması için tasarlanmıştır.

2. Güvenlik notları

UYARI: Patlama riski
- Bu lambayı muhtemel patlayıcı ortamlara takmayın ve bu ortamlarda çalıştırmayın!

UYARI: Elektrik şoku tehlikesi
- **Elektriksel çalışmalar yalnız kalifiye elemanlarca yapılmalıdır.**
- **Işık üzerindeki tüm çalışmaları enerjilendirilmemişken gerçekleştirin!**

DİKKAT: Parlak ışık kaynağı sebepli göz kamaşması riski
Doğrudan ışık kaynağına bakılması seçici olarak görüş kısıtlanmasına ve ardıl görüntülere sebep olabilir. Bu ise; tahrişe, rahatsızlıklara, yan etkilere ve kazalara yol açabilir.
- Işık kaynağına bakmayın!
- Işığı, ışık kaynağına doğrudan bakılması engellenecek şekilde konumlandırın!

DİKKAT: Yanma tehlikesi
Sıcak yüzeyler ciltte yanmalara yol açabilir.
- Işığa çalışma halindeyken **dokunmayın**.
- Işığa dokunmadan önce soğumasını bekleyin.

DİKKAT: Yanlış bağlantı sebepli hasar
Yanlış bağlantı gerilimi veya arızalı kablolar, ışıkların hasar görmesine veya tahrip olmasına yol açabilir.
- Işıklandırmayı yalnızca işletim ünitesi kapalı iken bağlayın!
- Işığı yalnızca ekstra düşük güvenlik gerilimiyle (SELV) çalıştırın!
- Bağlantı geriliminin anma plakasında verilen nominal gerilime uyduğundan emin olun!
- Giriş konnekörünün ve çıkış soketinin atamalarına dikkat edin!
- Işık Kuzey Amerika pazarında kullanılıyorsa, bir sınıf 2 güç kaynağı ünitesi kullanın!

NOT: doğrudan güneş ışığına maruz kalma sebepli hasar
İzin verilen ortam sıcaklıklarının aşılması, elektronik komponentlerin işletme ömrünü kısaltır.
- Işığı doğrudan güneş ışığına maruz bırakmayın!

DİKKAT: Gelen lazer ışını sebepli hasar
Doğrudan veya dolaylı olarak bir lazer ışınına maruz kalması LED'i kullanılamaz hale getirebilir.
- Işığı yalnızca kesim lazerleri veya kaynak lazerleri gibi yüksek güce sahip lazerlerin etki alanlarının dışında kullanın!

Ayrıca, phoenixcontact.net/products adresinde sunulan teknik veri sayfası'teki ek bilgileri de mutlaka dikkate alın.

3. Lambanın yapısı (1)

1 Besleme geriliminin bağlantısı (giriş fişi)
2 Işık çıkan pencere
3 Seri bağlantı yapmak için bağlantı (çıkış soketi)
4 Montaj tutucuları (montaj aksesuarları)
5 Montaj braketleri (montaj aksesuarları)

Montaj aksesuarları teslimat kapsamına dahil değildir.

4. Işığın boyutları (2)

Boyutlar, mm olarak

Tip	Sipariş No.	Uzunluk A
PLD M 260 W-85/95 190/D40/SC	2702933	190 mm
PLD M 260 W-85/95 365/D40/SC	2702934	365 mm
PLD M 260 W-85/95 540/D40/SC	2702935	540 mm
PLD M 260 W-85/95 715/D40/SC	2702936	715 mm

Uzunluk A ile ışık muhafazasının uzunluğu, besleme gerilimine ve seri bağlantıya yönelik bağlantılar hariç olarak gösterilir.

5. Montaj tutucuların boyutları (3)

6. Montaj braketlerin boyutları (4)

PORTUGUES

Luz de máquina LED

- 24 V DC
- Grau de proteção IP67
- Comutável em série
- As variantes diferem quanto ao comprimento, veja em "Dimensões da luminária"

1. Utilização de acordo com a especificação

Esta luz de máquina LED destina-se à iluminação dentro ou junto a máquinas.

2. Instruções de segurança

ATENÇÃO: Perigo de explosão
- Não instalar e operar a luminária em ambientes com perigo de explosão.

ATENÇÃO: Perigo devido a choque elétrico
- **Trabalhos elétricos somente pode ser realizados por técnicos em eletricidade.**
- **Execute todos os trabalhos na luminária em estado sem tensão!**

CUIDADO: Perigo de encadeamento devido a fonte de luz intensa
O olhar direto para a fonte de luz pode afetar temporariamente a visão e causar imagens remanescentes. Isso pode provocar irritações, incómodos, dificuldades e acidentes.
- Não olhe para a fonte de luz!
- Coloque a luminária de modo que seja evitado o olhar direto para a fonte de luz!

CUIDADO: Perigo de queimaduras
Superfícies quentes podem causar queimaduras de pele.
- **Não** toque na luminária durante seu funcionamento.
- Somente toque na luminária quando ela já tiver arrefecido.

ATENÇÃO: Danos devido a conexão incorreta
A conexão em voltagem incorreta ou a ligação invertida pode causar danos irreparáveis à luminária.
- Conecte a luminária somente quando o aparelho de operação estiver desligado!
- Utilize a luminária apenas com a tensão extra baixa de segurança (SELV)!
- Certifique-se de que a tensão de conexão esteja em conformidade com a tensão nominal especificada na placa de potência!
- Observe a pinagem do conector de entrada e do soquete de saída!
- Se a luminária for utilizada no mercado norteamericano, deve ser utilizada uma fonte de alimentação da classe 2!

ATENÇÃO: Danos devido a radiação solar direta
O excesso da temperatura ambiente permitida reduz a vida útil dos componentes eletrônicos.
- Não exponha a luminária à radiação solar direta!

ATENÇÃO: Danos devido a feixe laser
O feixe laser direto ou indireto pode destruir os LEDs.
- Utilize a luminária somente fora da área de atuação de lasers de alta potência, como por ex. lasers de corte ou lasers de solda!

Observar obrigatoriamente também as informações detalhadas na ficha técnica em phoenixcontact.net/products.

3. Estrutura da luminária (1)

1 Conexão da fonte de alimentação (conector de entrada)
2 Janela de saída da luz
3 Conexão para ligação em série (soquete de saída)
4 Suporte de montagem (acessório de montagem)
5 Suportes angulares de montagem (acessório de montagem)

Os acessórios de montagem não estão incluídos no escopo do fornecimento.

4. Dimensões da luminária (2)

Dados em mm

Tipo	Código	Comprimento A
PLD M 260 W-85/95 190/D40/SC	2702933	190 mm
PLD M 260 W-85/95 365/D40/SC	2702934	365 mm
PLD M 260 W-85/95 540/D40/SC	2702935	540 mm
PLD M 260 W-85/95 715/D40/SC	2702936	715 mm

O comprimento A indica o comprimento da caixa da luminária sem as conexões para a fonte de alimentação e a ligação em série.

5. Dimensões dos suportes angulares de montagem (3)

6. Dimensões dos suportes de montagem (4)

Produkt	产品	Артикул	Ürün	Artigo	
Akcesoria	附件	**Принадлежности**	**Aksesuarlar**	**Acessórios**	
Uchwyt montażowy, AlMgSi0,5: Aluminium, dla lamp maszynowych PLD M 260 .../D40, Zakres wychylenia ±20°	安装支架 , AlMgSi0,5: 铝 , 适用于机床照明 PLD M 260 .../D40, 旋转范围 ±20°	Монтажный держатель, AlMgSi0,5: Алюминий, для станочных светильников PLD M 260 .../D40, Диапазон поворота ±20°	Montaj tutucu, AlMgSi0,5: Alüminyum, PLD M 260 .../D40 makine ışıkları için, Dönme aralığı ±20°	Suporte de montagem, AlMgSi0,5: Alumínio, para luminárias de máquinas PLD M 260 .../D40, Ângulo de alcance ±20°	PLD M-ME MC/D40 2702492
Wspornik montażowy, nierdzewny, 2A (X5CrNi-18-10): Stal, dla lamp maszynowych PLD M 260 .../D40, Zakres wychylenia ±45°	安装支架 , 不锈钢，2A （X5CrNi-18-10）：钢 , 适用于机床照明 PLD M 260 .../D40, 旋转范围 ±45°	Монтажный уголок, нержавеющий, 2A (X5CrNi-18-10): Сталь, для станочных светильников PLD M 260 .../D40, Диапазон поворота ±45°	Montaj destekleri, Paslanmaz, 2A (X5CrNi-18-10): Çelik, PLD M 260 .../D40 makine ışıkları için, Dönme aralığı ±45°	Ângulo de montagem, inoxidável, 2A (X5CrNi-18-10): Aço, para luminárias de máquinas PLD M 260 .../D40, Ângulo de alcance ±45°	PLD M-ME MB/D40 2702527

© PHOENIX CONTACT 2017
PNR 107759 - 00

RSPSupply - 1-888-532-2706 - https://www.RSPSupply.com
See the product details here

POLSKI

7. Montaż
W formie elementów montażowych dostępny jest uchwyt montażowy i kątownik montażowy. Elementów tych nie można ze sobą łączyć. Należy stosować uchwyt montażowy albo kątownik montażowy.

UWAGA: niebezpieczeństwo obrażeń lub szkód rzeczowych ze strony spadającej lampy
W szczególności przy silnych wibracjach lub uderzeniach pionowo zamontowana lampa może się zsunąć i spowodować szkody osobowe lub rzeczowe.
- W formie akcesoriów należy stosować wyłącznie dostępne elementy montażowe!
- Montaż pionowy: zamontować dodatkowe uchwyty montażowe lub zastosować kątownik montażowy.

Odstęp między elementami montażowymi dopasować w zależności od długości A lampy (patrz „Wymiary lamp").

7.1 Montaż za pomocą uchwytów montażowych (5)
Dokręcić przynajmniej dwa uchwyty montażowe na powierzchni montażowej.
Ustawić lampę w uchwytach. (5, A)
Dopasować kierunek światła do warunków otoczenia. W tym celu obrócić okienko wylotu światła w optymalną pozycję. (5, B)
Dokręcić mocno śruby przy wszystkich uchwytach. (5, C)

7.2 Montaż za pomocą kątowników montażowych (6)
Umieścić kątowniki montażowe na obu końcach na lampie i zamocować każdy kątownik montażowy za pomocą dwóch śrub (objęte zakresem dostawy). (6, A)
Dokręcić każdy kątownik montażowy za pomocą dwóch śrub na powierzchni montażowej. (6, B)
Dopasować kierunek światła do warunków otoczenia. W tym celu obrócić okienko wylotu światła w optymalną pozycję. (6, C)

W tym celu należy ewentualnie poluzować śruby, za pomocą których zamocowane są kątowniki montażowe przy lampie, a następnie jeszcze raz je mocno dokręcić.

8. Podłączanie
UWAGA: uszkodzenie wskutek przenikającej wilgoci
- Zwrócić uwagę na szczelność doprowadzania przewodów!
- Stosować złącze wtykowe, które gwarantuje stopień ochrony minimum IP67!
- Zamontować prawidłowo przewód przyłączeniowy i złącze wtykowe!
- Unikać obciążenia poprzecznego na złączu wtykowym!

8.1 Przyporządkowanie przyłączy (7 - 8)

Pin	Przyporządkowanie (wtyk i gniazdo)
1	24 V DC
2	Nieprzyporządkowany
3	GND
4	Nieprzyporządkowany

8.2 Przyłączanie przewodów (9)

Przekrój przewodu dla przewodów przyłączeniowych i połączeniowych min. 0,34 mm²

Zasilanie lampy (9, A)
Należy stosować gniazdo M12 przewodu z wtykiem M12, kod A lampy.
Lampa nie posiada przełącznika. Włączanie i wyłączanie lampy jest możliwe za pomocą zewnętrznych elementów przełączających lub złącza wtykowego.

Połączenie szeregowe (9, B)

UWAGA: uszkodzenia elektroniki w przypadku przeciążenia
Przy połączeniu szeregowym należy upewnić się, że nie nastąpiło przekroczenie łącznego poboru prądu 4 A!

Aby połączyć kilka lamp szeregowo, poprzednią lampę należy poprzez gniazdo wyjściowe połączyć z wtykiem wejściowym kolejnej lampy.
Liczba lamp w szeregu zależy od rodzaju lamp i stosowanego zasilacza.

9. Konserwacja i naprawy
Lampa nie wymaga konserwacji.
Wymiana żarówki nie jest konieczna.
Jeżeli nastąpi awaria żarówki, należy skontaktować się z firmą Phoenix Contact.

10. Pielęgnacja
UWAGA: uszkodzenie wskutek nieprawidłowego środka czyszczącego
Nieprawidłowa pielęgnacja może uszkodzić lampę.
- Należy sprawdzić, czy środek pielęgnacyjny jest odpowiedni dla powierzchni lampy!

Regularnie czyścić przezroczystą zaślepkę!
Elementy lampy czyścić za pomocą ścierreczki nasączonej standardowym środkiem czyszczącym do zastosowania w gospodarstwie domowym.

11. Demontaż
UWAGA: niebezpieczeństwo obrażeń lub szkód rzeczowych ze strony spadającej lampy
Spadająca lampa może spowodować obrażenia osób lub szkody rzeczowe.
- Zwracać uwagę na masę lampy. Podczas demontażu mocno przytrzymywać lampę!

Usunąć przewód z lampy.
Podczas demontażu lampy wykonywać czynności w odwrotnej kolejności niż podczas montażu.

12. Zutylizować
Lampa podlega europejskiej dyrektywie 2012/19/UE.
Lampy nie należy utylizować razem z odpadami z gospodarstwa domowego. Należy ją utylizować we właściwych, wyznaczonych miejscach.

中文

7. 安装
提供安装支架和安装托架作为安装元件。两者不得组合使用。只能使用安装支架或安装托架其中之一。

注意：掉落的灯会造成人身伤害或财产损失
强烈震动或撞击会导致竖直安装的灯滑动，并造成人身伤害或财产损失。
- 仅使用作为附件提供的安装元件！
- 竖直安装：安装附加支架或使用安装托架。

根据灯具的长度 A 选择安装元件之间的距离 （见 " 灯具尺寸 "）。

7.1 用安装支架安装 (5)
将至少两个支架旋装到安装面上。
将灯定位在灯座中。(5, A)
根据环境条件通过转动透光窗口将灯光方向调整到最适合您的方向。(5, B)
拧紧所有灯座上的螺丝。(5, C)

7.2 用安装支架安装 (6)
将安装支架置于灯的两端并分别用与支架一同提供的两个螺丝之一固定各个支架。(6, A)
分别用两个螺丝将每个安装支架固定到安装面上。(6, B)
根据环境条件通过转动透光窗口将灯光方向调整到最适合您的方向。(6, C)

要做到这一点，您可能要先稍稍松开用于固定灯的安装支架的螺丝，然后再将其重新拧紧。

8. 连接
小心：湿气渗透会导致损坏
- 确保电缆进线端口的牢固！
- 使用至少具有 IP67 保护等级的插头连件！
- 正确安装连接电缆和插头连件！
- 避免使插头连件遭受剪切载荷！

8.1 连接分配 (7 - 8)

插针	分配 （插头 7 和孔式连接器 7）
1	24 V DC
2	未使用
3	GND
4	未使用

8.2 连接电缆 (9)

接口和连接线路的电缆横截面	最小 0.34 mm²

照明装置的电源 (9, A)
使用电缆的 M12 插座与灯的 A 编码 M12 插头。
照明灯没有开关。可通过外部开关元件或插头接通或关闭照明灯。

串联 (9, B)

注意：过载可能导致电子器件损坏
串联时请确保总功耗不超过 4 A！

要串联多盏照明灯，请将前一盏灯的输出孔式连接器与后一展灯的输入连接器相连接。
串联照明装置的数目取决于照明装置的类型以及所使用的电源单元。

9. 维护与修理
照明灯无需保养。
没有必要更换发光体。
如果发光体出现故障，请联系菲尼克斯电气。

10. 维护
小心：不当的清洗剂会导致损坏
维护不当会导致照明灯损坏。
- 检查清洗剂与灯表面的相容性！

定期清洁透明屏幕！
用蘸有普通家用清洗剂的湿布清洁照明灯的部件。

11. 移除
注意：掉落的灯会造成人身伤害或财产损失
照明灯掉落可能导致受伤或财产损失。
- 请注意照明灯的重量。在拆卸时请抓稳照明灯！

从灯上拆下电缆。
请以与安装相反的顺序来拆卸照明灯。

12. 废弃处理
照明灯符合欧洲指令 2012/19/EU 的要求。
按国家规定的要求，在正确的地点、与生活垃圾分开处理照明灯。

РУССКИЙ

7. Монтаж
В качестве монтажных элементов имеются монтажные держатели и уголки. Их нельзя комбинировать друг с другом. Использовать либо монтажные держатели, либо монтажные уголки.

ВНИМАНИЕ: Опасность травм или материального ущерба из-за падающего светильника
В частности, при сильных вибрациях или толчках вертикально смонтированный светильник может сместиться и стать причиной травм или повреждений.
- Используйте только поставляемые в качестве принадлежностей монтажные элементы!
- Вертикальный монтаж: Монтируйте другие держатели или используйте уголки.

Выберите расстояние между монтажными элементами в зависимости от длины A светильника (см. "Размеры светильников").

7.1 Монтаж с помощью монтажных держателей (5)
Привинтите минимум два держателя на монтажной поверхности.
Установите светильник в держателях. (5, A)
Приведите направление света в соответствии с окружающими условиями, поворачивая окно выхода света в оптимальное положение. (5, B)
Затяните винты на всех держателях. (5, C)

7.2 Установите монтажные уголки на обоих концах светильника и закрепите каждый уголок входящим в комплект поставки винтом. (6)
Установите монтажные уголки на обоих концах светильника и закрепите каждый уголок двумя винтами, входящими в комплект поставки уголков. (6, A)
Привинтите каждый монтажный уголок двумя винтами на монтажной поверхности. (6, B)
Приведите направление света в соответствии с окружающими условиями, поворачивая окно выхода света в оптимальное положение. (6, C)

Возможно, для этого придется еще раз слегка отпустить винты, с помощью которых уголки крепятся на светильнике, а затем снова хорошо затянуть.

8. Подключение
ПРЕДУПРЕЖДЕНИЕ: Повреждение из-за проникновения влажности
- Обеспечить герметичность подводок!
- Использовать штекерное соединение с классом защиты не ниже IP67!
- Правильно смонтируйте соединительный кабель и штекерное соединение!
- Избегайте поперечной нагрузки на штекерное соединение!

8.1 Разводка подсоединений (7 - 8)

Вывод	Назначение контактов (штекера 7 и гнезда 8)
1	24 В DC
2	Не занят
3	GND
4	Не занят

8.2 Подсоединение проводов (9)

Сечение проводов для соединительных кабелей	мин. 0,34 мм²

Питание светильника (9, A)
Соедините гнездо кабеля M12 с разъемом светильника M12 с механическим ключом A-типа.
Светильник не имеет выключателя. Светильник можно включать и выключать с помощью наружных коммутирующих элементов или штекерных соединителей.

Последовательное включение (9, B)

ПРЕДУПРЕЖДЕНИЕ: Перегрузка может привести к повреждению электронных устройств
При последовательном включении убедитесь в том, что не превышается общее потребление тока в 4 A!

Чтобы последовательно включить несколько светильников, предыдущий светильник нужно соединить через выходное гнездо с входным штекером последующего светильника.
Количество светильников в цепи зависит от типа светильников и используемого блока питания.

9. Техобслуживание и ремонт
Светильник не требует технического обслуживания.
Замена лампы не требуется.
Если лампа вышла из строя, свяжитесь с компанией Phoenix Contact.

10. Уход
ПРЕДУПРЕЖДЕНИЕ: Повреждение светильника из-за неправильного выбора чистящего средства
Неправильный уход может разрушить светильник.
- Проверить совместимость моющего средства с поверхностью светильника!

Регулярно чистить прозрачную диафрагму!
Части светильника очищать тряпкой, пропитанной обычным бытовым моющим средством.

11. Демонтаж
ВНИМАНИЕ: Опасность травм или материального ущерба из-за падающего светильника
Падающий светильник может нанести травму или причинить материальный ущерб.
- Учитывать вес лампы. При демонтаже крепко удерживать светильник!

Отсоединить кабель от светильника.
Демонтаж светильника следует выполнять в обратном монтажу порядке.

12. Утилизация
Светильник подлежит Европейской директиве 2012/19/ЕС.
Утилизировать светильник отдельно от бытового мусора через специальные места сбора, утвержденные

TÜRKÇE

7. Montaj
Montaj elemanları olarak montaj tutucular ve montaj braketleri sağlanmaktadır. Bunlar birbirleri ile kombine edilemez. Ya montaj tutucuları, ya da montaj braketlerini kullanın.

DİKKAT: Düşen ışık sebepli yaralanma veya maddi zarar riski
Özellikle güçlü titreşimler veya darbeler, dikey olarak monte edilmiş bir ışığın kaymasına ve kişisel yaralanmalara yahut maddi zarara yol açmasına sebep olabilir.
- Yalnızca aksesuar olarak sunulan montaj elemanlarını kullanın!
- Düşey montaj: ayrıca montaj tutucular takın veya montaj braketleri kullanın.

Montaj elemanları arasındaki mesafeyi ışığa ait uzunluk A'ya bağlı olarak belirleyin (Bkz. "Işıkların boyutları").

7.1 Montaj tutucularla montaj (5)
Montaj yüzeyine en az iki montaj tutucu vidalayın.
Işığı tutucuya yerleştirin. (5, A)
Işığın yönünü, ışık yayan camı sizin için optimal konuma ulaşana dek döndürerek ortam koşullarına adapte edin. (5, B)
Tüm tutuculardaki vidaları sıkılayın. (5, C)

7.2 Montaj braketleri ile montaj (6)
Montaj braketlerini ışığın her iki ucuna yerleştirin ve her bir braketi braketle birlikte sağlanan iki vida ile sabitleyin. (6, A)
Her montaj braketini montaj yüzeyine iki vidayla vidalayın. (6, B)
Işığın yönünü, ışık yayan camı sizin için optimal konuma ulaşana dek döndürerek ortam koşullarına adapte edin. (6, C)

Bunun için, montaj braketlerini ışığa sabitleyen vidaları biraz gevşetmeniz ve ardından iyice sıkmanız gerekebilir.

8. Bağlantı
DİKKAT: Nüfuz eden nem sebepli hasar
- Kablo geçişinin sıkılığından emin olun!
- En az IP67 koruma sınıfı sağlayan bir fiş bağlantısı kullanın!
- Bağlantı kablosunu ve fiş bağlantısını doğru şekilde monte edin!
- Fiş bağlantısında çapraz bir yükten kaçının!

8.1 Bağlantı ataması (7 - 8)

Pin	Atama (fiş 7 ve soket 7)
1	24 V DC
2	Kullanılmaz
3	GND
4	Kullanılmaz

8.2 Bağlantı kabloları (9)

Bağlantı ve bağlayıcı hatlar için kablo kesitleri	min. 0,34 mm²

Lambanın beslenmesi (9, A)
Kablonun M12 soket tarafını ışığın A-kodlu M12 fiş tarafı ile kullanın.
Işık üzerinde bir şalter bulunmaz. Işık, harici şalter elemanları veya konnektörler aracılığıyla açılıp kapatılabilir.

Seri bağlantı (9, B)

NOT: Elektronik bileşenler aşırı yüklenme durumunda hasar görebilir
Seri bağlantı yapıyorken, 4 A toplam akım tüketimi değerinin aşılmadığından emin olun!

Birden fazla ışığı seri olarak bağlamak için, bir önceki ışığı çıkış soketi üzerinden bir sonraki ışığın giriş konnektörüne bağlayın.
Sırada bulunan lamba sayısı, lambaların tipine ve kullanılan güç besleme birimine göre değişkenlik gösterir.

9. Bakım ve onarım
Işık bakım gerektirmez.
Işık yayıcının değiştirilmesi gerekmez.
Eğer ışık yayıcı arıza yaparsa, Phoenix Contact ile temasa geçin.

10. Bakım
DİKKAT: Yanlış temizleme malzemeleri sebepli hasar
Yanlış bakım ışığa zarar verebilir.
- Temizleme maddesinin ışığın yüzeyiyle uyumluluk durumunu kontrol edin!

Şeffaf ekranı düzenli olarak temizleyin.
Işığın parçalarını normal bir ev temizlik ürünüyle ıslatılmış nemli bir bezle silin.

11. Kaldır
DİKKAT: Düşen ışık sebepli yaralanma veya maddi zarar riski
Işığın düşürülmesi yaralanmalara veya maddi zarara yol açabilir.
- Işığın ağırlığını göz önünde bulundurun. Parçalarına ayırma esnasında ışığı sıkıca tutun!

Kabloyu ışıktan sökün.
Işığı demonte etmek için, montajın tersi bir sıra ile ilerleyin.

12. Atık bertarafı
Işık, European Directive 2012/19/EU'ya tabidir.
Işığı ev atıklarından ayrı olarak, devletçe belirlenmiş uygun konumlarda bertaraf edin.

PORTUGUÊS

7. Montar
Como elementos de montagem podem ser utilizados suportes de montagem e cantoneiras. O uso combinado de ambos não é possível. Utilize somente suportes de montagem ou cantoneiras.

CUIDADO: Perigo de cortes ou danos materiais devido à queda da luminária
Particularmente em caso de vibrações ou impactos fortes, a luminária montada na vertical pode deslizar e causar danos pessoais ou materiais.
- Utilize somente os elementos de montagem disponíveis como acessórios!
- Montagem vertical: monte mais suporte de montagem ou utilize suportes angulares.

Selecione a distância entre os elementos de montagem, dependentemente do comprimeneto A da luminária ("ver "Dimensões das luminárias").

7.1 Montagem com suportes de montagem (5)
Aperte com parafuso ao menos dois suportes de montagem sobre a área de montagem.
Posicione a luminária nos suportes. (5, A)
Adapte a direção da luz às condições ambientais, rodando a janela da saída da luz para a posição otimizada para você. (5, B)
Aperte bem os parafusos em todos os suportes. (5, C)

7.2 Montagem com suportes angulares de montagem (6)
Posicione as cantoneiras nos dois lados sobre a luminária e fixe cada uma delas por meio de dois parafusos contidos no volume de fornecimento. (6, A)
Usando dois parafusos, fixe cada um dos suportes angulares de montagem à área de montagem. (6, B)
Adapte a direção da luz às condições ambientais, rodando a janela da saída da luz para a posição otimizada para você. (6, C)

Pode ser necessário soltar levemente os parafusos com os quais os suportes angulares de montagem estão montados na luminária para, em seguida, novamente apertá-los bem.

8. Conectar
ATENÇÃO: Danos devido a penetração de umidade
- Tenha atenção à estanqueidade do condutor!
- Utilize uma conexão de encaixe que assegure pelo menos o grau de proteção IP67!
- Monte o condutor de conexão e a conexão de encaixe corretamente!
- Evite a carga transversal sobre a conexão de encaixe!

8.1 Configuração de terminais (7 - 8)

Pino	Pinagem (Plugue 7 e soquete 8)
1	24 V DC
2	Não utilizado
3	GND
4	Não utilizado

8.2 Conectar os cabos (9)

Bitola para cabos de conexão e extensão	mín. 0,34 mm²

Alimentação de uma luminária (9, A)
Conecte a soquete M12 do cabo com o plugue M12 com codificação A da luminária.
A luminária não dispõe de nenhum interruptor. Você pode ligar ou desligar a luminária através de elementos de comuntação ou conectores externos.

Ligação em série (9, B)

IMPORTANTE: danos eletrônicos em caso de sobrecarga
Certifique-se de que, no caso de uma ligação em série, não seja ultrapassado o total da intensidade de corrente absorvida de 4 A!

Para ligar várias luminárias em série, conecte o soquete de saída da luminária anterior ao plugue de entrada da luminária seguinte.
A quantidade de luminárias numa fileira depende do tipo de luminárias e da fonte utilizada.

9. Manutenção e reparo
A luminária não requer manutenção.
Não é necessária a mudança do agente luminoso.
Em caso de ocorrer a falha de um agente luminoso, contate a empresa Phoenix Contact.

10. Conservação
ATENÇÃO: Danos devido a detergentes errados
A conservação errada pode destruir a luminária.
- Verifique a compatibilidade do detergente com a superfície da luminária!

Limpe periodicamente o diafragma transparente!
Limpe todas as peças da luminária com um pano embebido com um detergente doméstico normal.

11. Desmonte
CUIDADO: Perigo de cortes ou danos materiais devido à queda da luminária
A queda da luminária pode lesionar você ou causar danos materiais.
- Observar o peso da luminária. Segure bem a luminária durante a desmontagem!

Remova o cabo da luminária.
Para a desmontagem da luminária, você deve proceder na sequência inversa da montagem.

12. Eliminação
A luminária está sujeita à diretiva europeia 2012/19/UE.
Elimine a luminária separadamente do lixo doméstico, através dos respectivos centros de recolha locais.

5

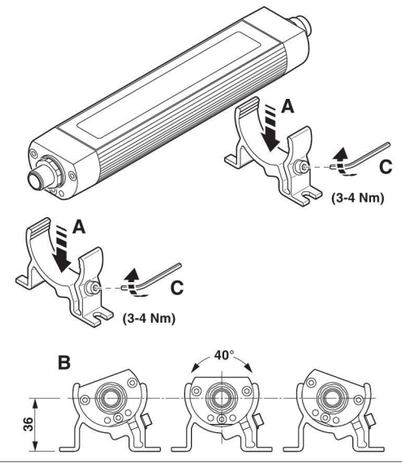

6

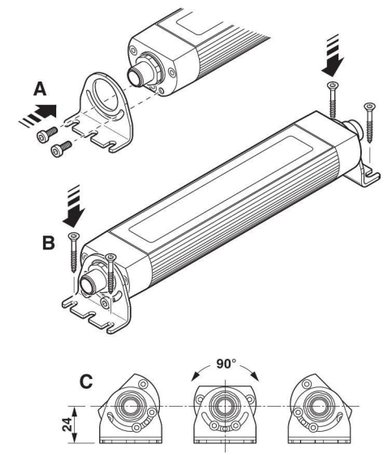

7

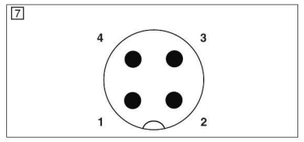

8

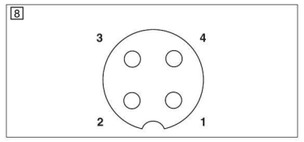

9

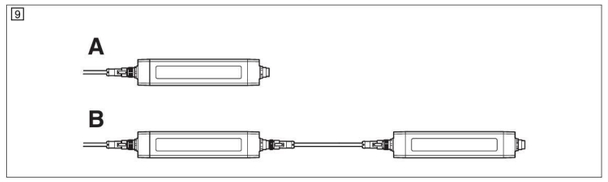

© PHOENIX CONTACT 2017 PNR 107759 - 00

RSPSupply - 1-888-532-2706 - https://www.RSPSupply.com
See the product details here